REPÈRE #

MODELE #

NOM #

SIS #

AIA #

Coupe-légumes
Coupe-légumes TR260
COMPLET - 1 vitesse

603700 (DTR260L1VS) TR260 - 220-240/1/50

Caractéristiques principales

- Adapté pour 400-600 couverts en service total et jusqu'à 2 000 repas en préparation sélective
- Permet de trancher, râper, effiler (frites), couper en dés.
- Fonction « Pulse » pour une coupe précise.
- Livré avec :
  -trémie à levier,
  -support mobile en inox comprenant un range-plateaux avec 4 plateaux (2 disques trancheurs 2-3 mm et 2 plateaux à râper 2-3 mm),
  -bac d'alimentation.
- Trémie ronde (légumes longs) et grande trémie demi-lune.
- Système de sécurité « absence de tension ».
- Un large choix de disques et grilles (diamètre 300 mm) pour réaliser vos préparations.
- Disponible en option, un accessoire pour légumes longs s'adaptant à la trémie qui fonctionne avec un levier et se transforme en trémie pour légumes longs (3 trémies cylindriques : 50, 59,5, 70 mm de diamètre).
- Disponible sur demande :-trémie cylindrique automatique (diamètre=-280 mm),-trémie pour légumes longs (3 tubes),-trémie spéciale choux.
- Modèle alimentation continu.
- Système de sécurité magnétique et frein moteur pour protéger l'opérateur. L'appareil s'arrête en cas d'emploi inapproprié.

Construction

- Bloc moteur acier inox sur base aluminium
- 1 vitesse : 330 tr/min
- Puissance : 1 500 watts.

Accessoires inclus

- 1 X Bac d'alimentation pour trémies légumes longs et choux TR260 — PNC 650036
- 1 X Plateau à râper INOX épaisseur 2 mm — PNC 650150

APPROBATION:

Coupe-légumes
Coupe-légumes TR260 COMPLET - 1 vitesse

Coupe-légumes
Coupe-légumes TR260 COMPLET - 1 vitesse

Avant

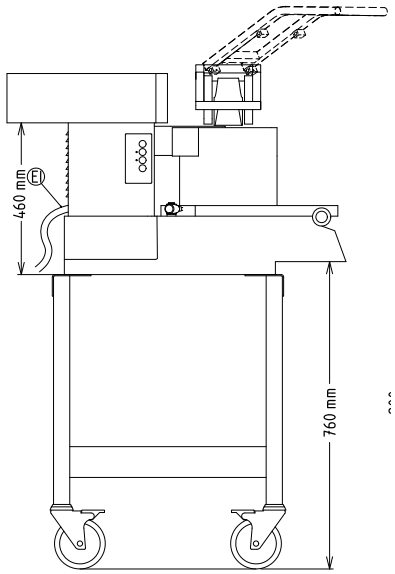

Côté

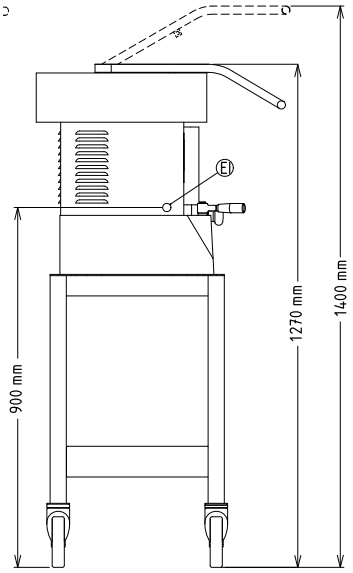

EI = Connexion électrique

Dessus

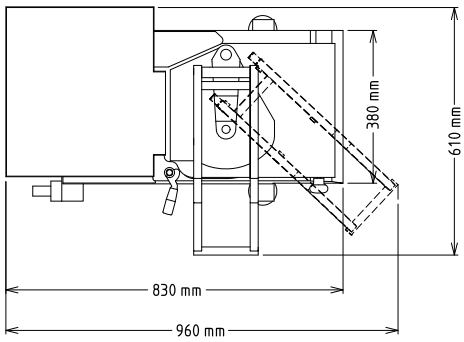

Électrique

Voltage :	
603700 (DTR260L1VS)	220-240 V/1N ph/50 Hz
Puissance de raccordement	1.5 kW
Total Watts :	1.5 kW

Capacité

Rendement :	700 kg/heure

Informations générales

Largeur extérieure	610 mm
Profondeur extérieure	830 mm
Hauteur extérieure	1400 mm
Poids brut :	105 kg

La societe se reserve le droit de modifier les specifications techniques sans préavis.